Manual del Usuario
AO-SC-1013

Escáner de código de barras portátil

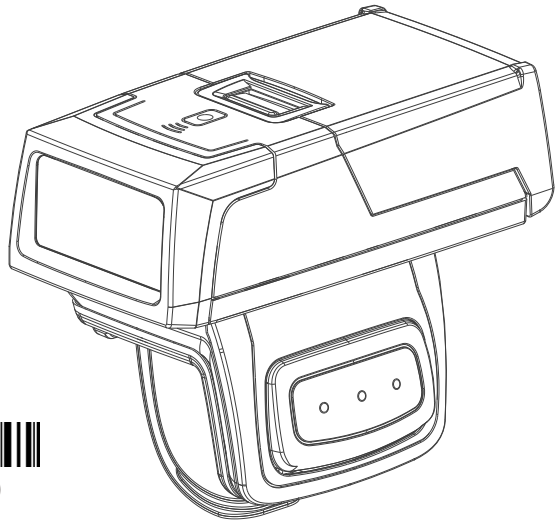

V1.0

Introducción

Este escáner incluye modos de transmisión inalámbrica 2.4G, Bluetooth y Tipo-C. Estos modos de transmisión se pueden cambiar en cualquier momento. Al encenderse, el escáner entrará automáticamente en el estado de detección de interfaz. Si el cable Tipo-C está conectado y es reconocido, el escáner entrará en el modo de transmisión por cable; de lo contrario, entrará en el modo de transmisión inalámbrica.

Predeterminado de fábrica

Nota: Los ajustes predeterminados de fábrica están marcados con un asterisco "*" en este manual

▼ Modo Comunicación

Modo Receptor 2.4G(*)

Modo Bluetooth HID

Modo Bluetooth SPP

Modo Bluetooth BLE

▼ Método de emparejamiento

Configuración Emparejamiento

1.Modo Receptor 2.4G:

Primero escanee el código del "modo 2.4G" y luego el de "ajuste de emparejamiento". Acceda al estado de emparejamiento (la luz azul parpadea rápidamente), conecte el receptor y escuche un "Di". El emparejamiento se ha realizado correctamente y la luz azul se apaga. (El emparejamiento dura aproximadamente 1 minuto y se cerrará automáticamente si falla con el tiempo).

2. Emparejamiento Bluetooth (dos métodos de emparejamiento):

Emparejamiento de código de escaneo:

1) Escanee el código "Bluetooth HID" y luego escanee el código "Pairing Set" para ingresar a la búsqueda de Bluetooth (la luz azul parpadea rápidamente en este momento);

2) Encienda el Bluetooth en el dispositivo, busque el "Escáner de código de barras HID" y haga clic en emparejar; el emparejamiento se ha realizado correctamente. "Di" Un sonido, la luz azul se apaga. (Nota: el tiempo de emparejamiento es de aproximadamente 1 minuto. Si el emparejamiento no se realiza correctamente después del tiempo de espera, se cerrará automáticamente).

Emparejamiento NFC:

1) Active la función NFC en el dispositivo e ingrese a la interfaz de búsqueda de Bluetooth. Coloque la superficie del sensor NFC del escáner cerca del área de inducción NFC. La inducción ingresa correctamente a la búsqueda de Bluetooth (la luz azul parpadea rápidamente).

2) En la búsqueda de Bluetooth del dispositivo, encuentre "Barcode Scanner HID" y haga clic en "emparejar". El emparejamiento se realizó correctamente. Se oirá un "Di" y la luz azul se apagará. (Nota: El tiempo de emparejamiento es de aproximadamente 1 minuto. Si el emparejamiento no se realiza correctamente después del tiempo de espera, se cerrará automáticamente).

▼ Modo Inventario

Si el escáner supera la distancia de transmisión, le sugerimos usar el modo de inventario. Los datos del escáner se almacenan directamente en la memoria. Si la memoria está llena, sonarán tres alarmas y la luz azul parpadeará 3 veces.

Modo Memoria

Carga de datos

Nota: cargar todos los datos, significa cargar todos los datos en el almacenamiento.

Carga Estadísticas

Nota: cargue estadísticas, puede ver la cantidad total del código de barras en almacenamiento

Eliminar todos los datos

Nota: eliminar todos los datos eliminará todos los datos almacenados. Los datos no se restaurarán después de eliminarlos. Asegúrese de que los datos se hayan cargado para realizar una copia de seguridad antes de eliminarlos.

▼ Modo Inmediato

En el modo inmediato, tras una transmisión por cable o inalámbrica, el escáner emite un breve sonido y la luz azul parpadea una vez. Si el escáner excede la distancia de transmisión o falla el envío de datos, se perderán todos los datos. Al mismo tiempo, suena una alarma tres veces seguidas y la luz azul parpadea tres veces.

Modo Inmediato(*)

▼ Configuración de velocidad de carga de Bluetooth

Rápido

Medio

Bajo

▼ Modo Función Bluetooth HID
(Solo para IOS)

Pantalla de teclado HID y configuración oculta

Deshabilitar la visualización del teclado HID con doble clic y la configuración oculta

Habilitar la visualización del teclado HID con doble clic y la configuración oculta

▼ Configuración Sonido

Deshabilitar Sonido

▼ Configuración tiempo sleep

2 minutos

5 minutos (*)

30 minutos

Encendido

▼ Vista descripción funciones

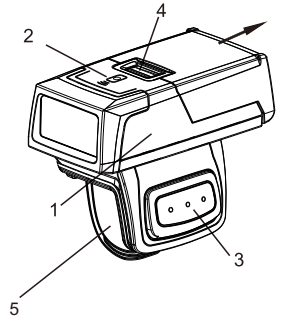

1. Icono NFC
2. Activador Escaneo Superior
3. Activador Escaneo Lateral
4. Seguro Liberación Batería
5. Correa dedo

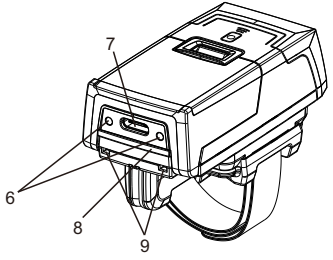

6. Almohadillas soporte para carga
7. Puerto de Carga Tipo C
8. Luz indicadora
9. Orificio para cordón

▼ Indicador LED

1. La luz roja permanece encendida durante la carga y se apaga cuando la batería está llena o cuando el cable de carga no está conectado.
En estado no emparejado, la luz azul parpadea lentamente; en estado emparejado, la luz azul parpadea rápidamente; cuando el emparejamiento se ha realizado correctamente, la luz azul se apaga.

▼ Descripción Sonido

Tipo Sonido	Descripción
1 timbre largo (primero bajo, luego alto)	Escaner encendido
1 timbre largo (primero alto, luego bajo)	Escaner apagado
1 timbre corto (bajo)	Escanee el código o empareje el receptor o la conexión inalámbrica correctamente.
1 timbre corto (primero bajo, luego alto)	Guarda los datos escaneados en el almacenamiento.
1 timbre corto (primero alto, luego bajo)	Código de configuración de escaneo
3 timbres cortos (bajos)	Error en el envío de datos 2.4G o caché llena
5 timbres cortos (bajos) y detener el escaneo.	Apagado
2 timbres cortos (bajos)	2.4G Desconectado
2 timbres cortos (altos)	Escanee el código de configuración que no funciona.

Bajo

Alto

▼ Configuración de agitación

Habilitar agitación (*)

Deshabilitar agitación

▼ Configuración Terminal

Enter

Enter+LF

TAB

No terminal

▼ Esquema montaje soporte

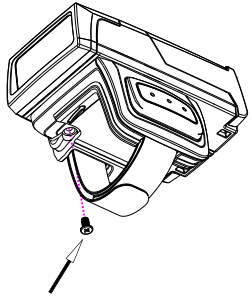

① Desatornillar

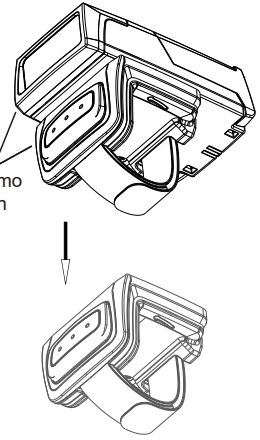

2. Rotar como la ilustración

3. Jalar

▼ Interface

USB Virtual Com

Potencia de la Pantalla

Versión de la pantalla

Notificación:

1.Lea atentamente este manual antes de utilizar el escáner de códigos de barras.

2.El voltaje de carga del escáner es de 5V. Utilice un adaptador de corriente de 5V/1A para la carga, con el fin de garantizar que haya suficiente energía para el funcionamiento normal del escáner;

3. Nuestra empresa se reserva todos los derechos y se reserva el derecho a realizar cambios en el producto para mejorar su fiabilidad, funcionalidad o diseño.

4. Este paquete incluye: 1 escáner de códigos de barras; 1 receptor; 1 cable tipo C; 1 manual de usuario.

5. Le informamos que no se notificará ninguna revisión de este manual